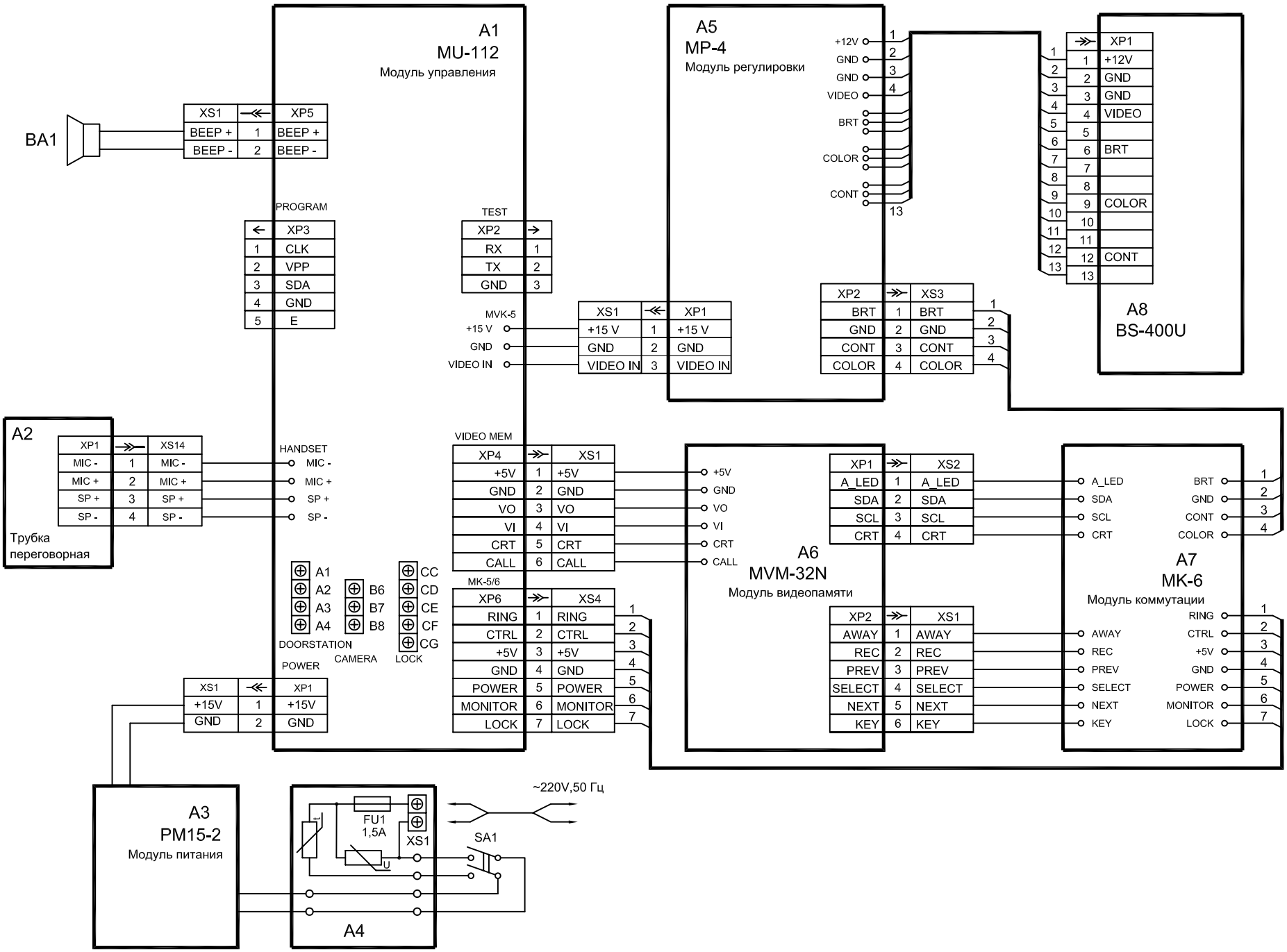

Монитор видеодомофона VIZIT-M112CM

Схема электрическая соединений

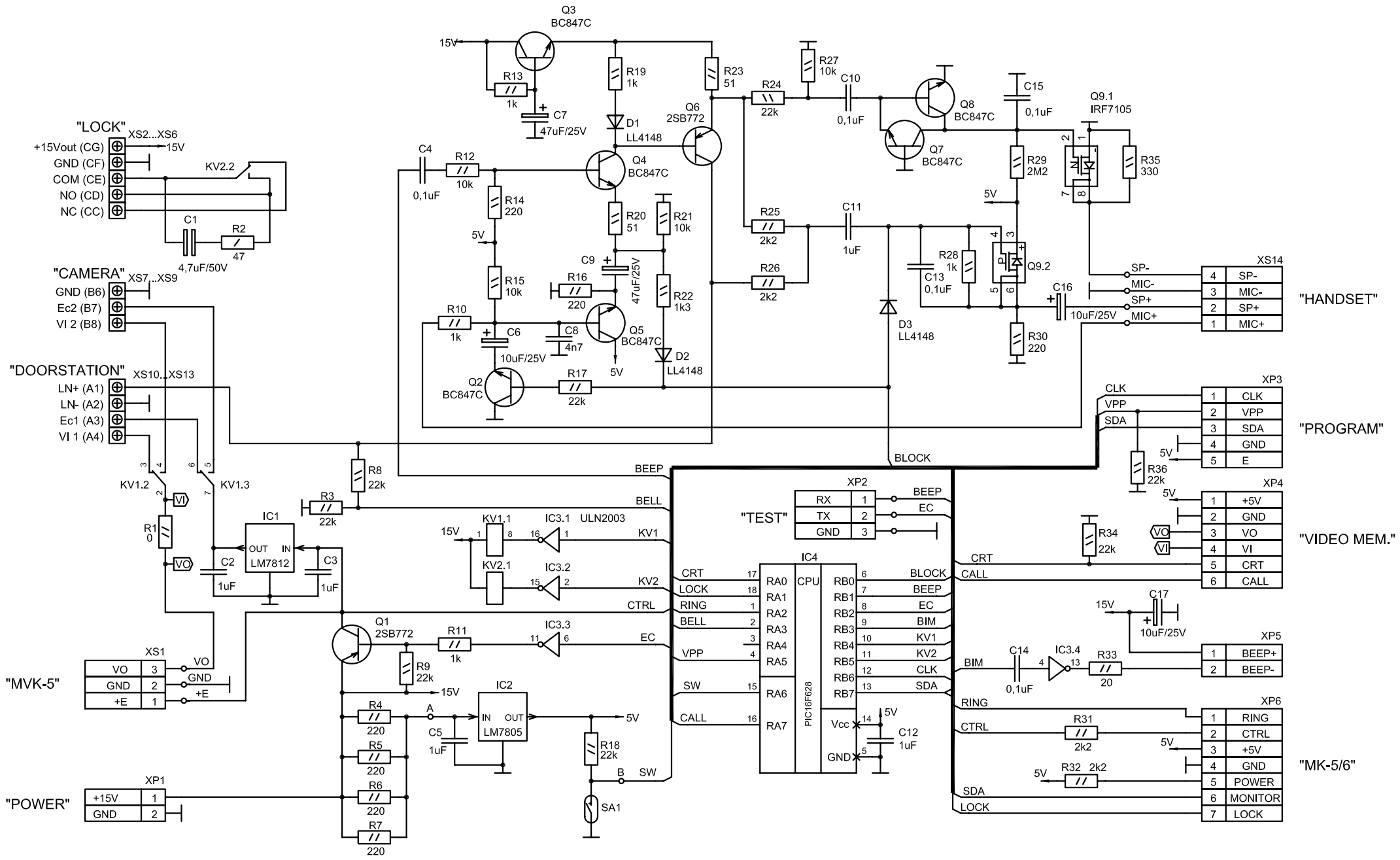

Модуль управления МУ-112

Схема электрическая принципиальная

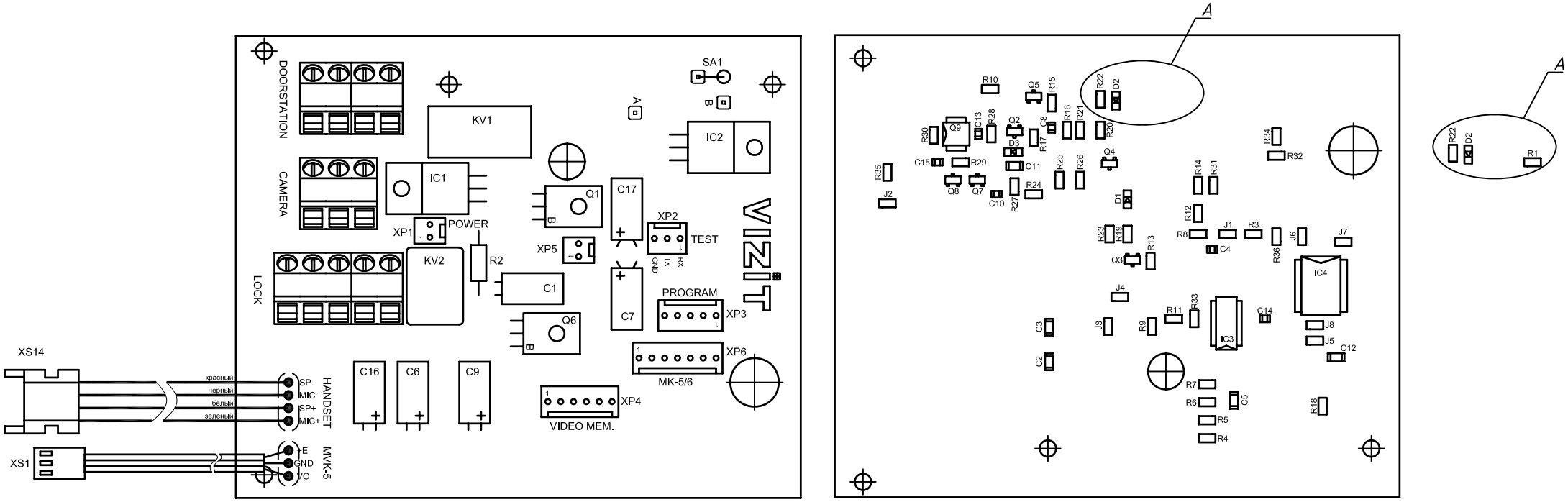

Модуль управления МУ-112

Сборочный чертеж

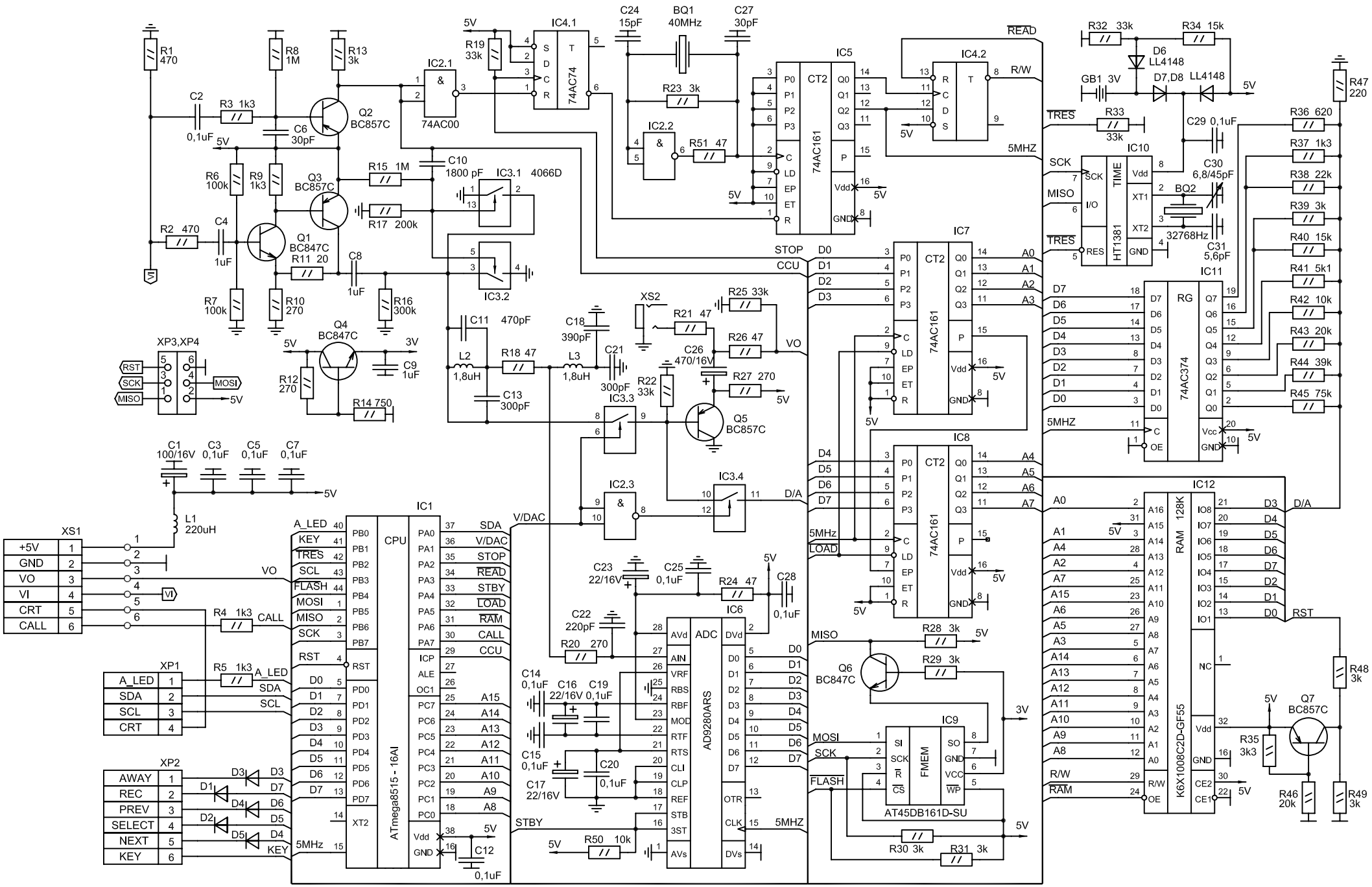

Плата MVM-32N

Схема электрическая принципиальная

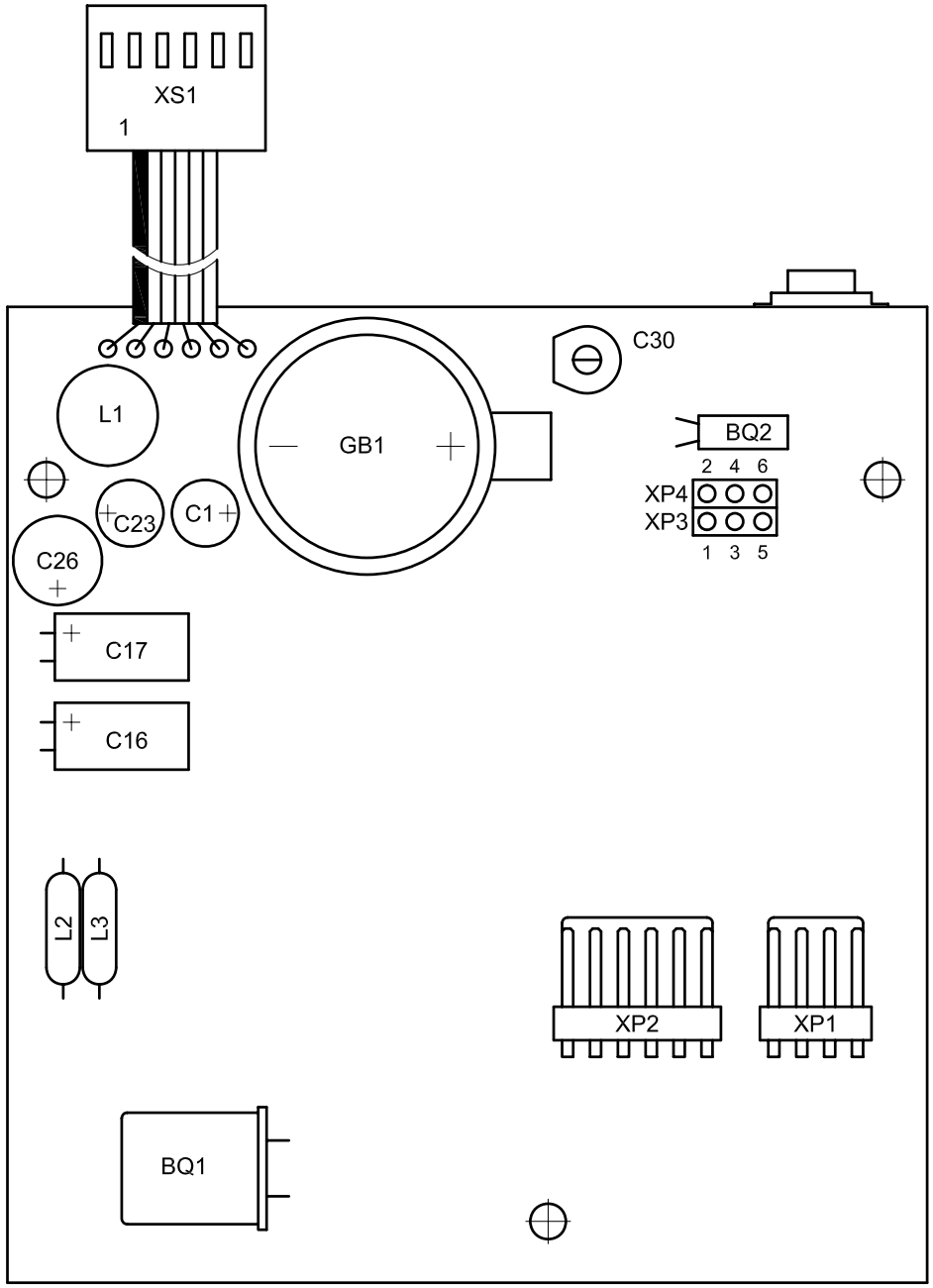

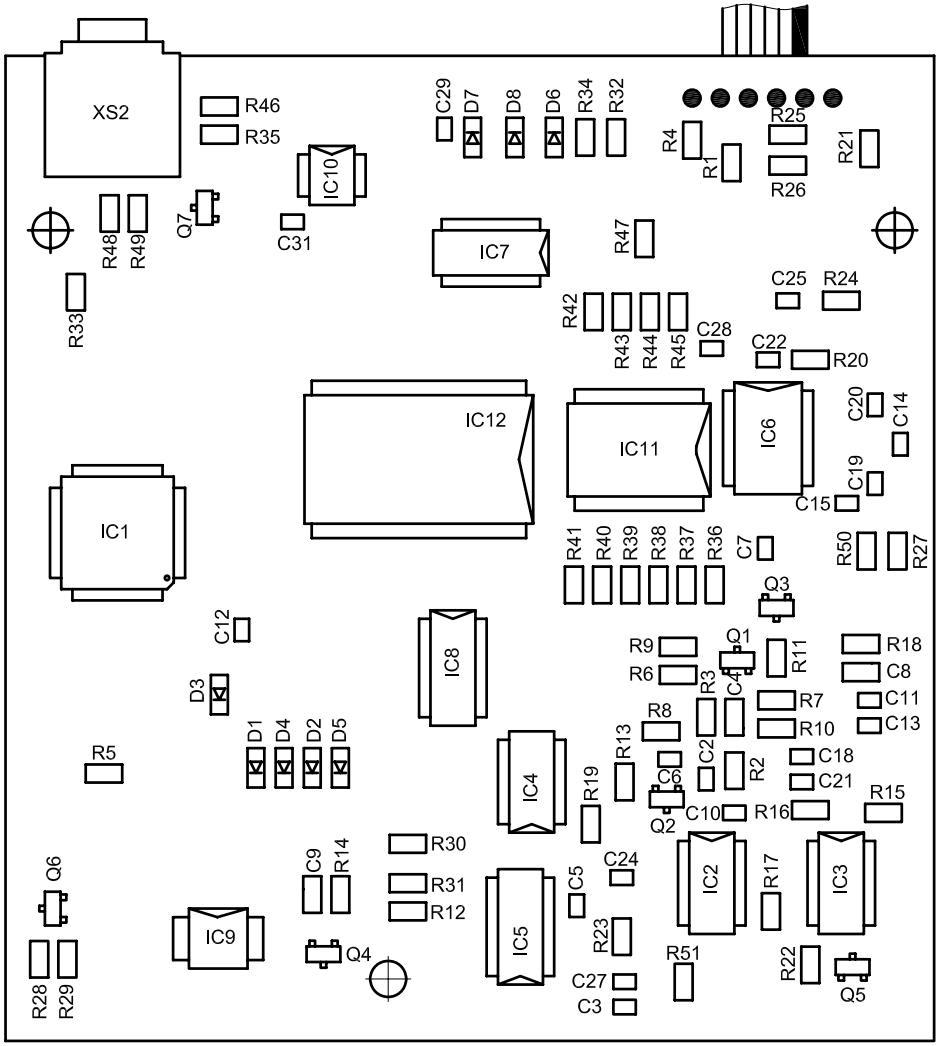

Плата MVM-32N
Сборочный чертеж

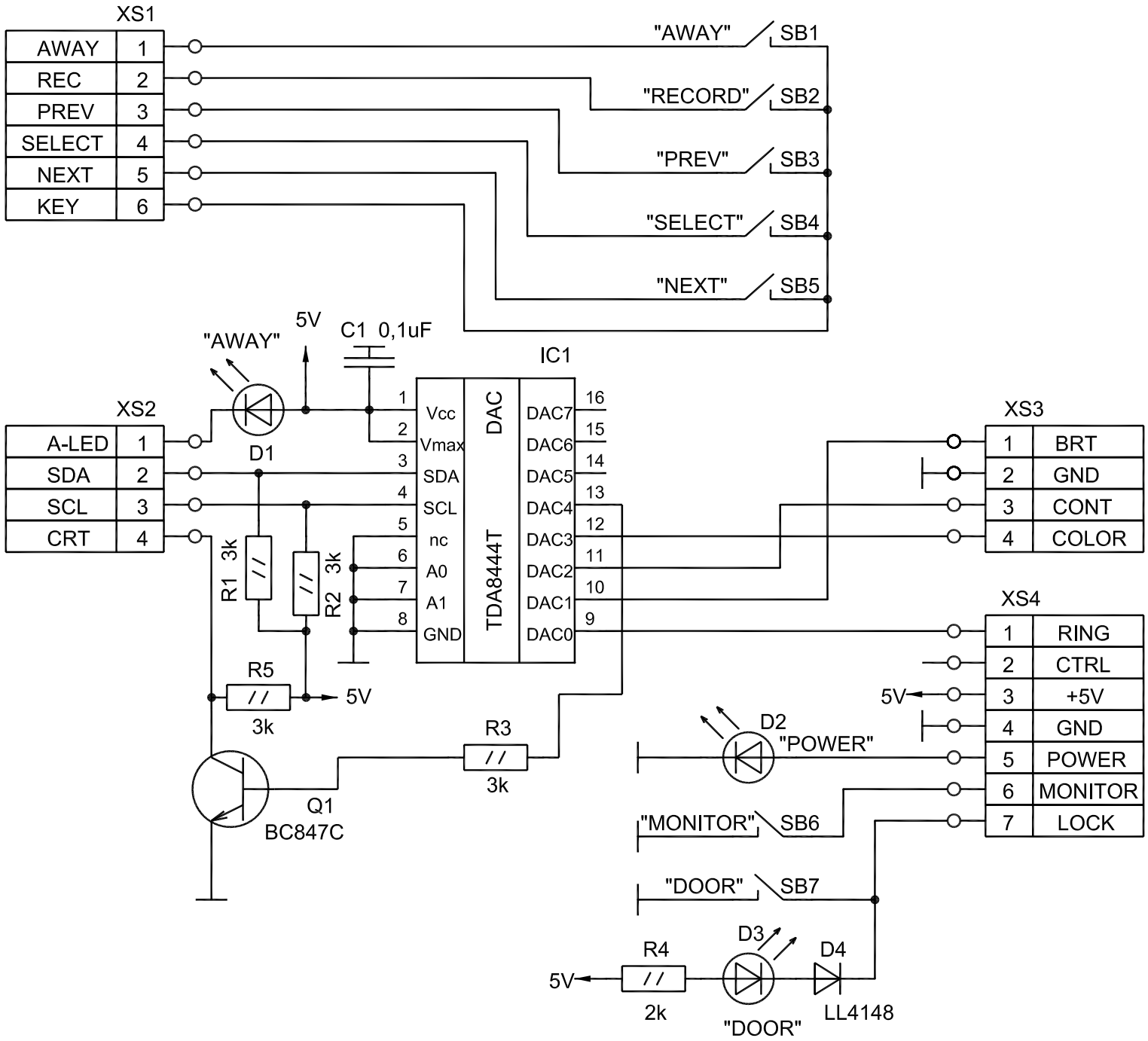

Плата МК-6

Схема электрическая принципиальная

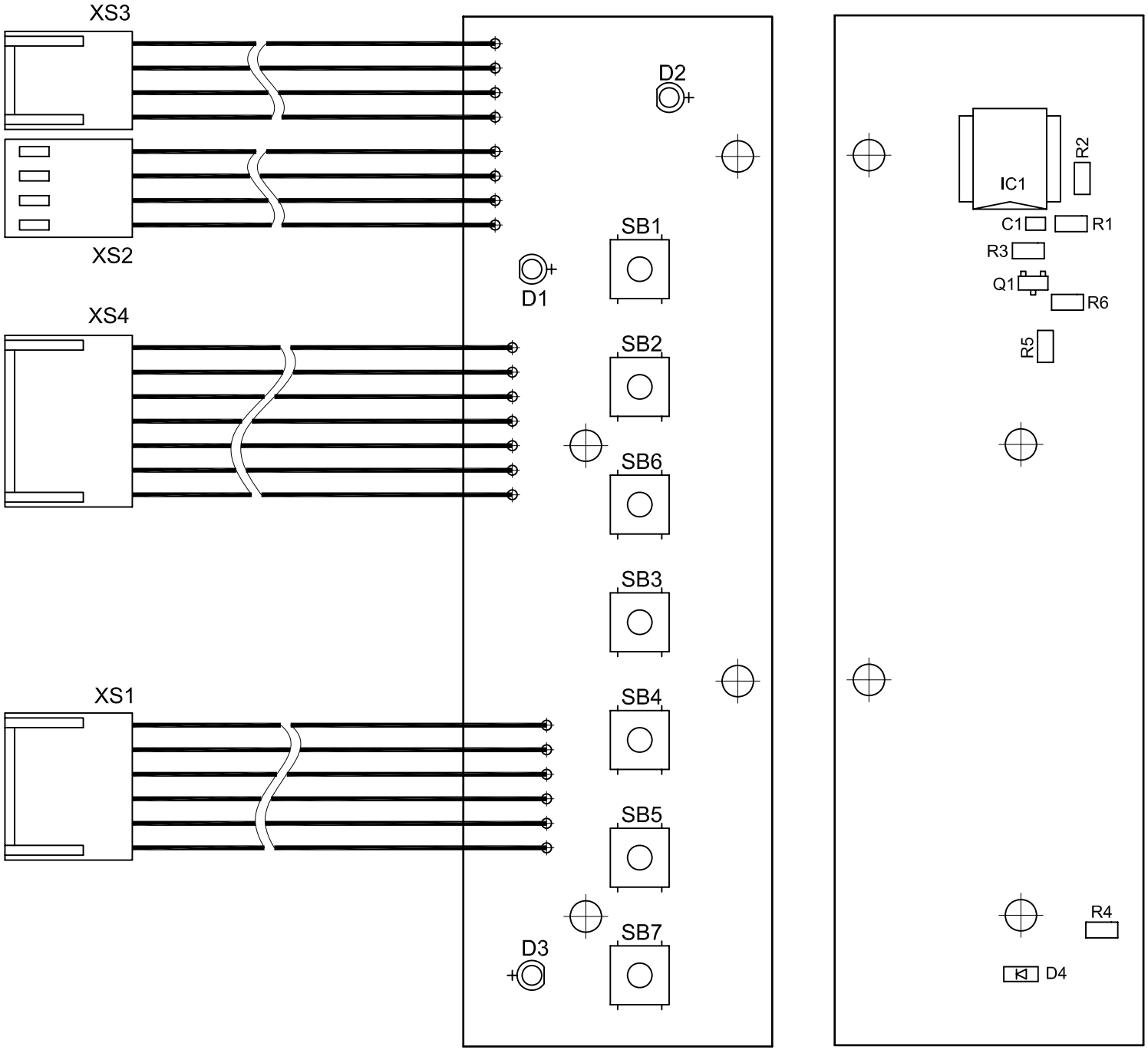

Плата МК-6
Сборочный чертеж

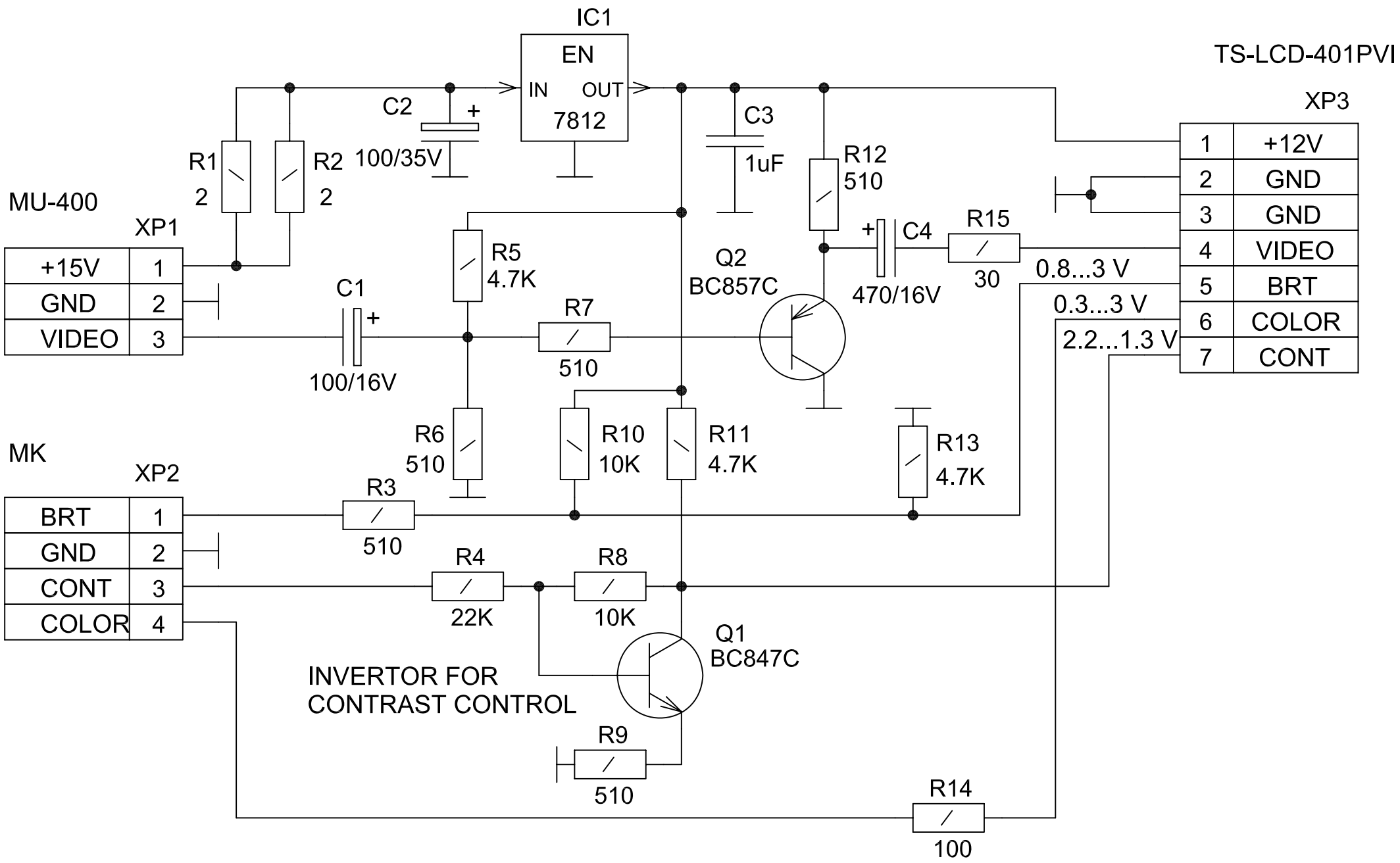

Плата МР-4

Схема электрическая принципиальная

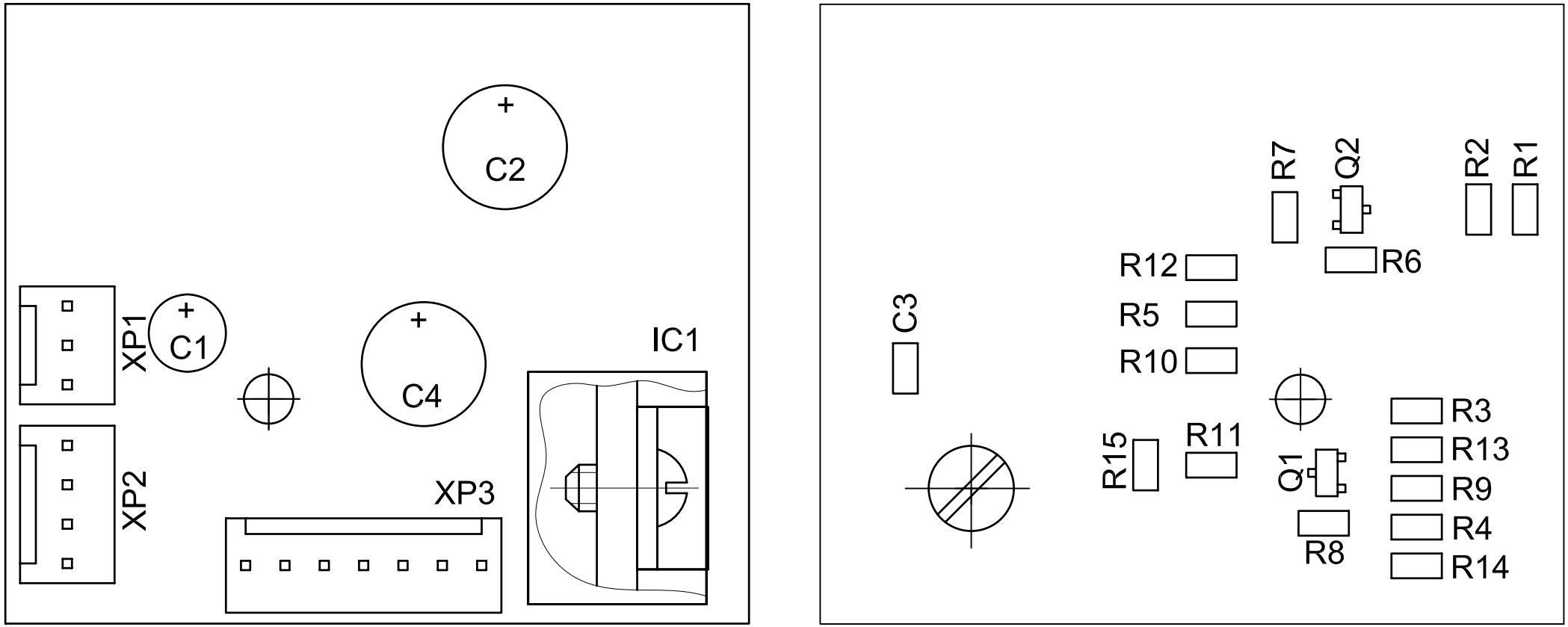

Плата МР-4

Сборочный чертеж

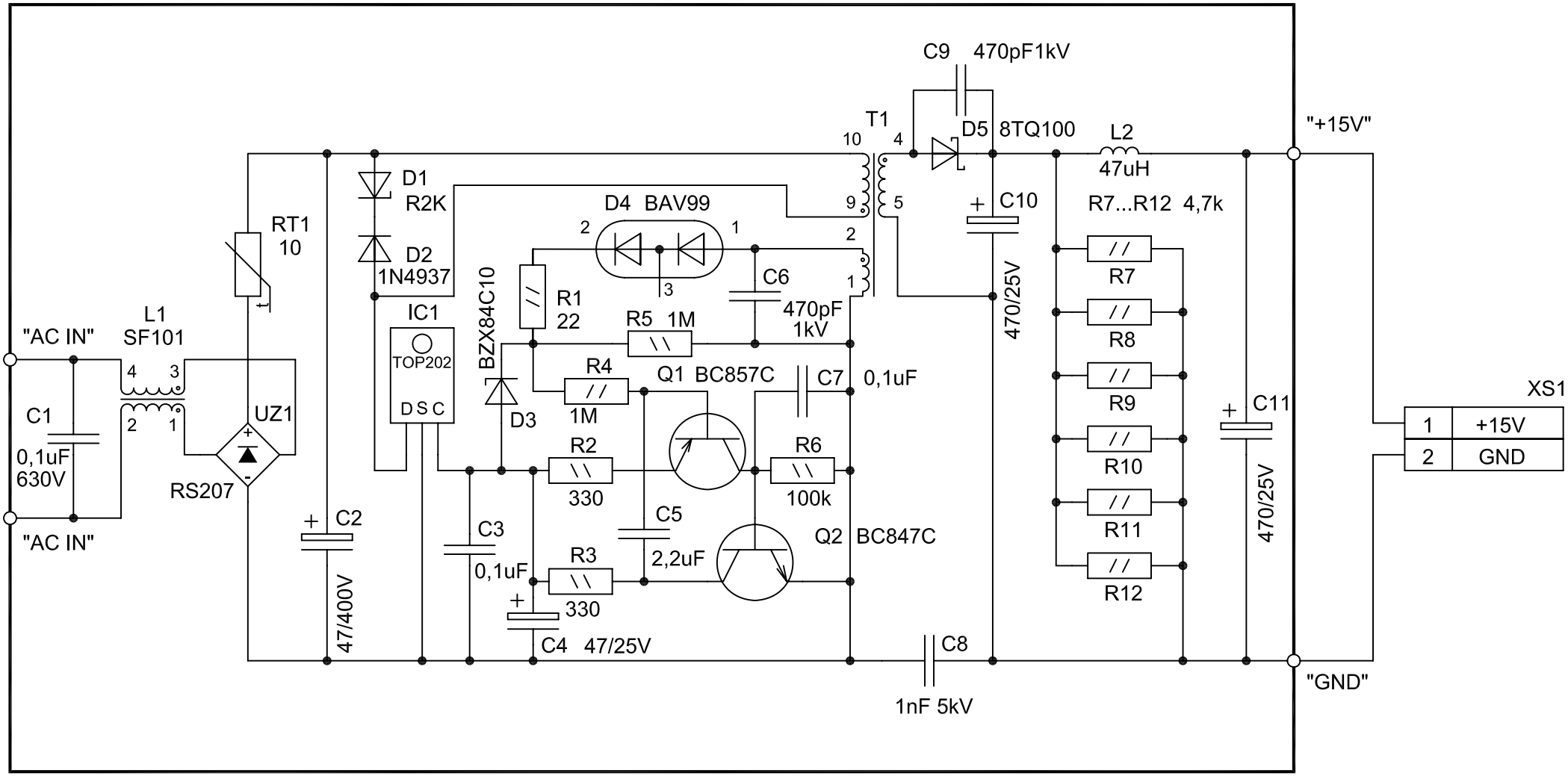

Модуль питания PM15-2

Схема электрическая принципиальная

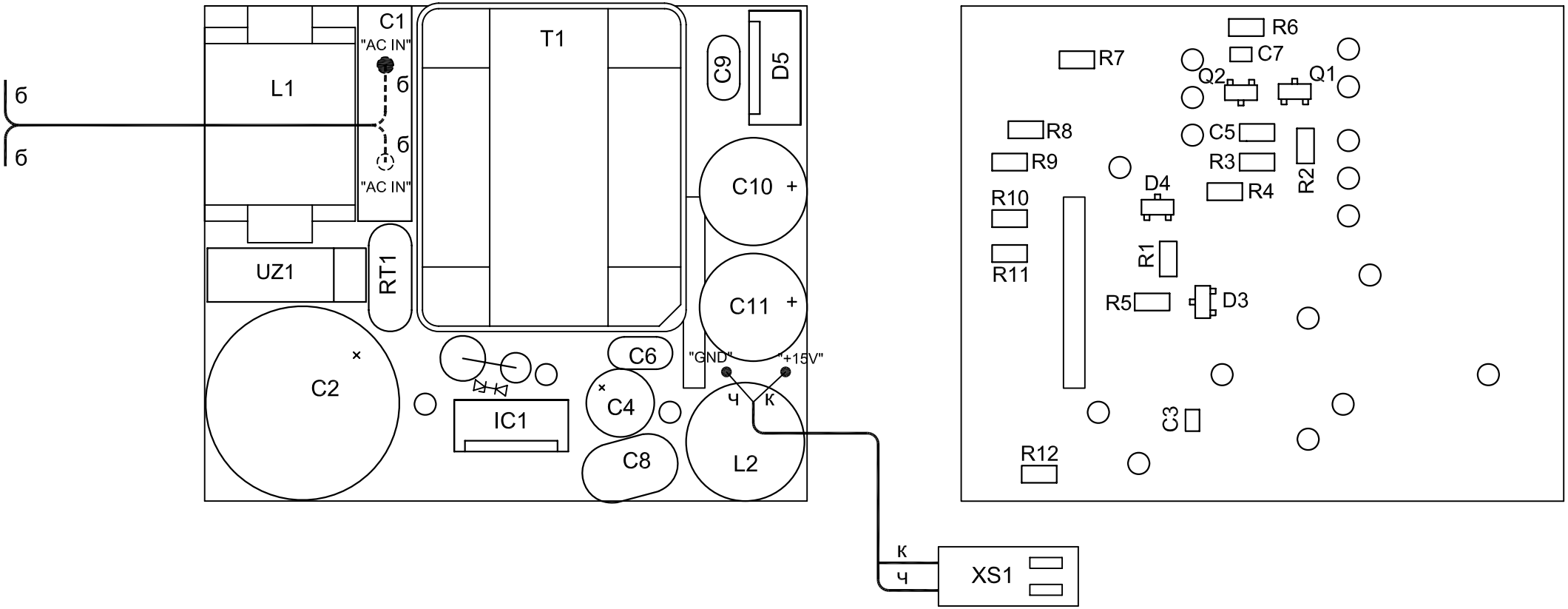

Плата PM15-2

Сборочный чертеж

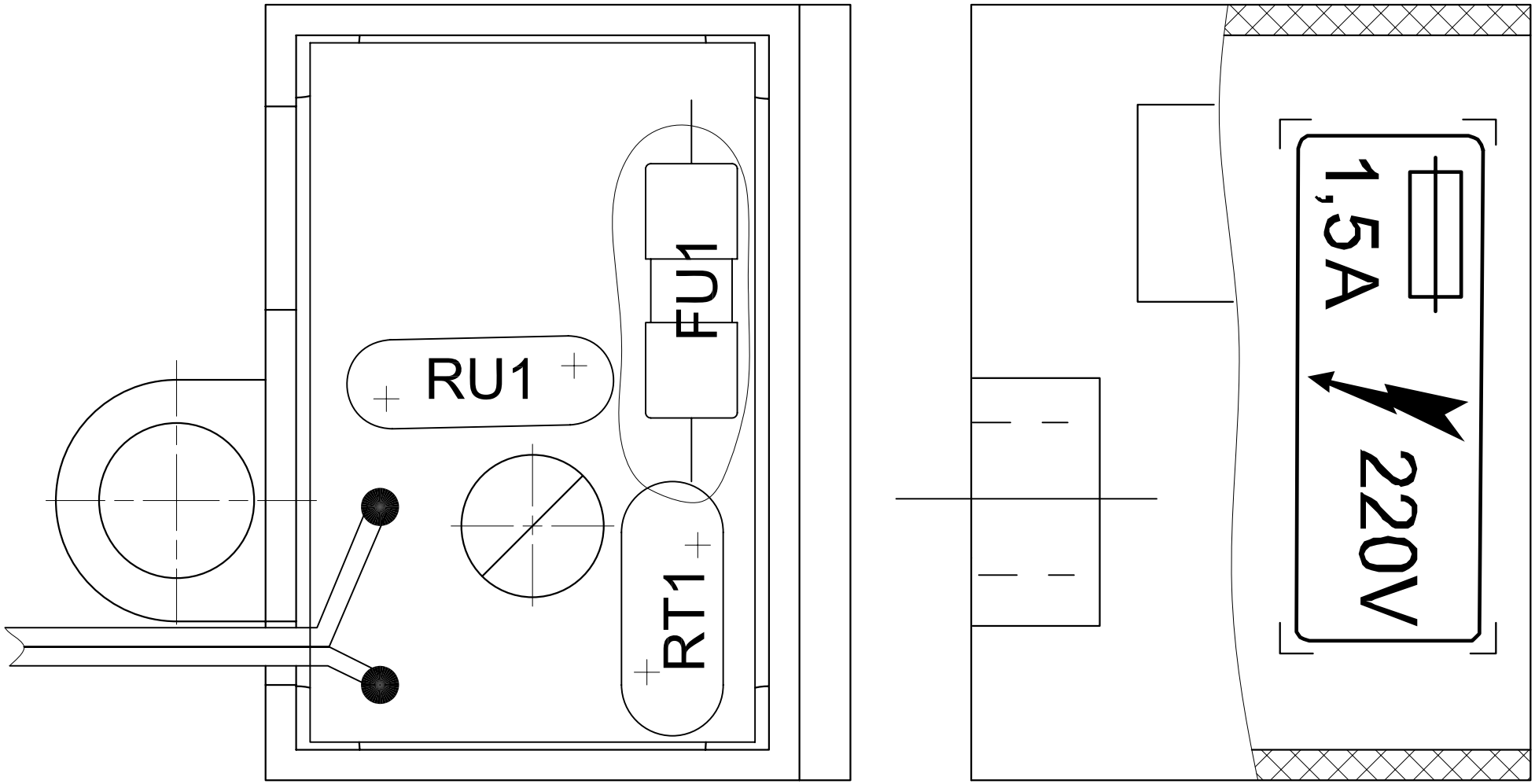

Плата предохранителя

Сборочный чертеж